Vejledning til brug

HOME DELUXE
WIR MACHEN DEIN ZUHAUSE

Knagerække SWAY

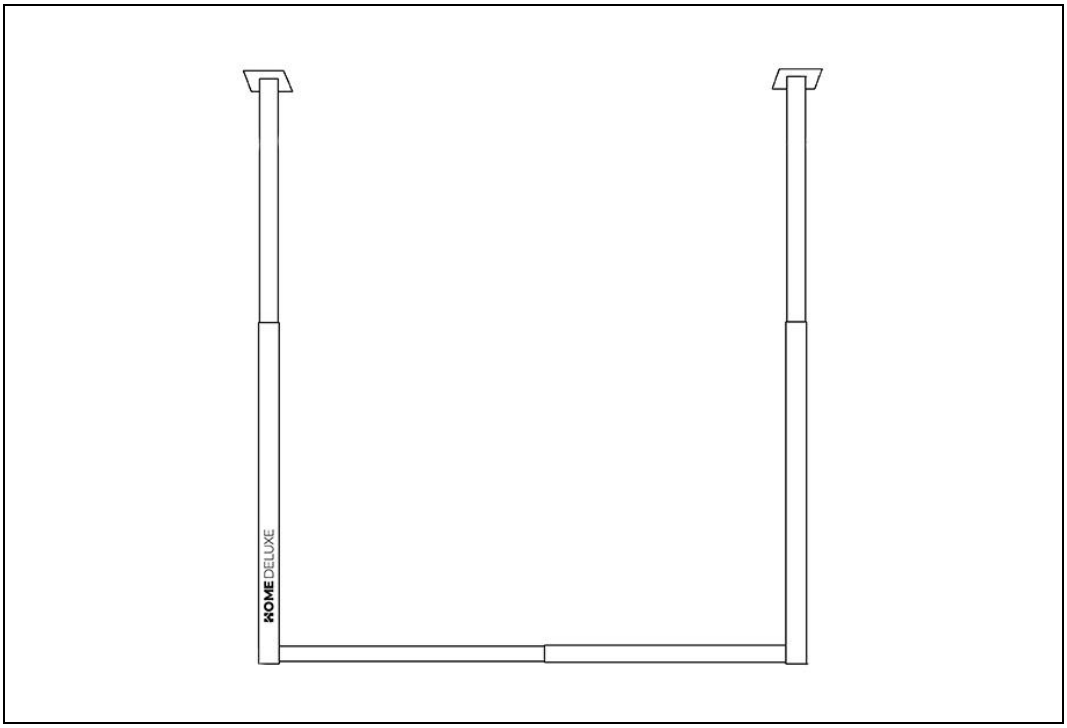

Designet i Tyskland

VIGTIGT:

OPBEVAR TIL FREMTIDIG BRUG.

LÆS OMHYGGELIGT!

Indholdsfortegnelse

1. Generel information 3
1.1. Produktoversigt 3
1.2. Generel information 3
1.3. Oplysninger om garanti 3
2. Oplysninger om brugsanvisningen 4
2.1. Tilgængelighed af brugsanvisningen 4
2.2. Målgrupper for brugsanvisningen 4
2.3. Oplysninger om oversættelse 4
2.4. Forklaring af symboler 4
2.5. Generel information om brugsanvisningen 5
2.6. Tilsigtet brug 5
2.7. Generelle sikkerhedsanvisninger 5
3. Produktets egenskaber 6
3.1. Tekniske data 6
3.2. Beskrivelse af produktet 6
4. Leveringsomfang 7
4.1. Sikkerhedsinstruktioner 8
5. Montering af produktet 8
6. Montering af produktet 9
6.1. Betjening 11
6.2. Opbevaringssted 11
7. Vedligeholdelse og pleje 11
7.1. Sikkerhedsinstruktioner 11
8. Afmontering 11
9. Bortskaffelse 11
9.1. Generel information 11

Kære kunder,

Tak, fordi du har valgt et produkt fra **Home Deluxe GmbH**. Vi håber, at du får glæde af din nye SWAY-knagerække.

Brugsanvisningen hjælper dig med installation, idriftsættelse, betjening og vedligeholdelse af produktet. Brugsanvisningen og sikkerhedsanvisningerne skal læses omhyggeligt og i deres helhed. Følg disse instruktioner for at undgå fare.

1. Generel information

1.1. Oversigt over produktet

Model:

Garderobestang SWAY |	Artikel-ID: 25223	| Variant ID:60647
Knagerække SWAY sort	| Vare-ID: 23754	| Varianter ID: 57869
Garderobestang inkl. bøjlestang og S-kroge SWAY	| Vare-ID: 25229 |	Varianter ID: 60679

1.2. Generel information

For at kunne leve op til vores krav forbedrer vi konstant kvaliteten, forenkler installation og betjening og tilpasser produkterne til kundernes behov. På grund af disse ændringer findes den aktuelle version af brugsanvisningen på vores hjemmeside.

Begrebet "produkt" bruges i brugsanvisningen om "SWAY knagerække".

1.3. Garanti

Det lovbestemte ansvar for mangler og garantirettigheder gælder fra købsdatoen.
Home Deluxe GmbH påtager sig intet ansvar for skader, der skyldes manglende overholdelse af brugsanvisningen. Reklamationer, der skyldes forkert installation eller brug, er udelukket fra garantien. I tilfælde af fejl på produktet bedes du kontakte vores kundeservice skriftligt ved hjælp af kontaktformularen på vores hjemmeside med angivelse af produktnavn, serienummer og et foto af typeskiltet:

Home Deluxe GmbH
Schanzeweg 2
32312 Lübbecke
Lübbecke, Tyskland
Tlf: +49 (0)5743 6181-0
www.home-deluxe-gmbh.de

Hvis du har yderligere spørgsmål, bedes du kontakte vores kundeserviceteam ved hjælp af kontaktformularen.

2. Oplysninger om brugsanvisningen

2.1. Tilgængelighed af brugsanvisningen

Brugsanvisningen er en del af produktet og skal opbevares komplet og i umiddelbar nærhed af produktet.

2.2. Målgrupper for brugsanvisningen

Brugsanvisningen skal læses og overholdes af alle personer, der er involveret i en af følgende aktiviteter eller anvendelser:

- Udpakning
- Montering / installation
- Vedligeholdelse / test / pleje
- Fejlfinding / reparation
- Bortskaffelse

2.3. Information om oversættelse

Den oprindelige brugsanvisning er skrevet på tysk. Alle andre tilgængelige sprog er en oversættelse af den tyske version.

2.4. Forklaring af symboler

Symbol	Forklaring af symbol
	**ADVARSEL** Dette symbol angiver mulige farer, der kan resultere i dødelig eller alvorlig personskade. Læs den tilsvarende bemærkning, før du udfører det tilsvarende installations- eller anvendelsestrin.
	**INFO** Symbolet giver vigtige oplysninger og angiver materielle skader. Overhold disse, før du udfører det tilsvarende installations- eller anvendelsestrin, for at forstå problemer og undgå skader.
	**Må kun bruges indendørs** Symbolet angiver, at produktet kun må anvendes indendørs.
	**Læs brugsanvisningen** Symbolet angiver, at brugsanvisningen skal læses omhyggeligt, før produktet tages i brug.

2.5. Generelle oplysninger om brugsanvisningen

Brugsanvisningen henviser til SWAY-knagerækken. Den indeholder vigtige oplysninger om installation, betjening, vedligeholdelse og rengøring. Brugsanvisningen, især sikkerhedsanvisningerne, skal læses omhyggeligt, før produktet tages i brug; opbevar brugsanvisningen på et sikkert sted. Brug kun produktet som beskrevet i denne brugsanvisning for at undgå utilsigtet personskade eller skade. Hvis du giver SWAY-knagerækken videre til en tredjepart, skal denne brugsanvisning også overdrages.

2.6. Tilsigtet brug

Produktet er af høj kvalitet, holdbart og udelukkende beregnet eller egnet til privat brug i et rimeligt og sædvanligt omfang. Desuden er vores produkt **ikke** beregnet til kommerciel brug. Kommerciel brug er kun tilladt med skriftlig tilladelse fra Home Deluxe GmbH.
Brug kun produktet som beskrevet i denne brugsanvisning. Enhver anden brug betragtes som ukorrekt og kan resultere i materielle skader eller personskader. Producenten påtager sig intet ansvar for skader, der er forårsaget af ukorrekt eller forkert brug.

2.7. Generelle sikkerhedsanvisninger

Generelle advarsler om fare



- Produktet kan bruges af børn fra 8 år og opefter og af personer med nedsatte fysiske, sensoriske eller mentale evner eller manglende erfaring og viden, hvis de er blevet overvåget eller instrueret i at bruge produktet på en sikker måde og forstår de involverede farer.
- Bestemmelserne i nationale love og regler skal overholdes nøje.
- Komponenter må kun udskiftes med originale reparationsdele. Hvis det ikke sker, kan det få alvorlige konsekvenser.
- Brug ikke andet tilbehør end det, der er anbefalet af producenten.

Fare for børn



- Hold børn væk fra emballagematerialer. Der er risiko for kvælning!
- Hold børn væk fra produktet.

Risiko for personskade
Forkert håndtering af produktet kan føre til personskader.



- Kontrollér produktet for synlige skader, før det samles.
- Der må ikke foretages designændringer på produktet. Eventuelle ændringer skal godkendes skriftligt af producenten og udføres i overensstemmelse med instruktionerne.
- Hvis produktet er beskadiget, må det ikke længere bruges. Beskadigede dele skal repareres eller udskiftes med originale reservedele.

Risiko for beskadigelse

- Forkert håndtering af produktet kan føre til skader.
- Åbn ikke emballagen med skarpe genstande (f.eks. knive, sakse eller lignende), da det kan beskadige produktet. Vær forsigtig, når du åbner.
- Hvis du åbner emballagen uforsigtigt med en kniv eller andre skarpe genstande, kan produktet blive beskadiget. Vær meget forsigtig, når du åbner.

3. Produktets egenskaber

3.1. Tekniske specifikationer

Produktets navn	Garderobestang SWAY
Mål (L x B x H)	50 / 80 x 3 x 60 / 120 cm
Justerbar (højde)	30 cm
Justerbar (bredde)	60 cm
Materiale	Jern (pulverlakeret)
Farve	Mat sort
Belastningskapacitet	Afhængigt af loftets og væggens tilstand 10-15 kg

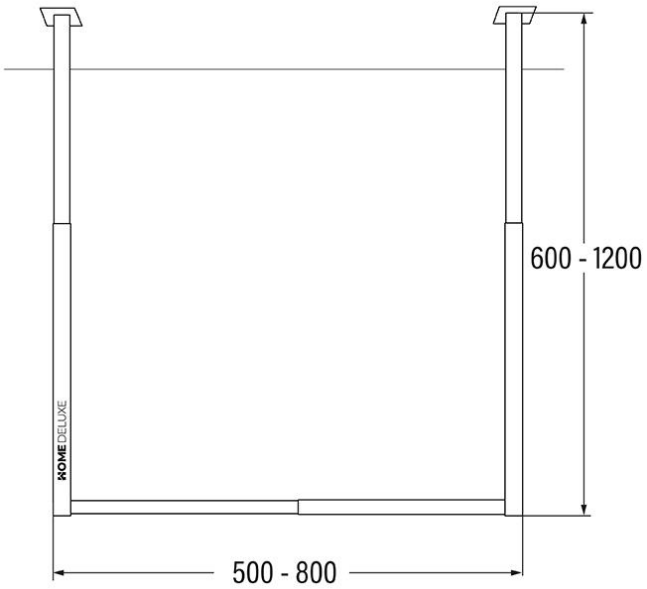

Alle dimensioner i mm

3.2. Beskrivelse af produktet

Skab orden og elegance i din garderobe med vores alsidige bøjlestang i stilfuld sort. Denne bøjlestang er udviklet til at opfylde dine krav til funktionalitet og design. Den justerbare højde (30 cm) og bredde (60 cm) gør det muligt at tilpasse bøjlen perfekt til dine behov og bruge den i næsten alle rum. Med sin høje belastningskapacitet og robuste konstruktion giver denne bøjlestang masser af plads til jakker, frakker, tasker og meget mere. Takket være vores **SHAPE** S-kroge og **RACK-bøjler** kan du hænge dit tøj og tilbehør op på en stilfuld og organiseret måde. Den enkle samling gør installationen hurtig og nem, så du kan skabe orden på ingen tid.

4. Leveringens omfang

Tjek emballagen for ydre skader ved levering. Desuden skal du straks efter udpakningen kontrollere, at leveringsomfanget er komplet, og at produktet og alle komponenter er i perfekt stand. Monter kun produktet, hvis leveringsomfanget er komplet og ubeskadiget.

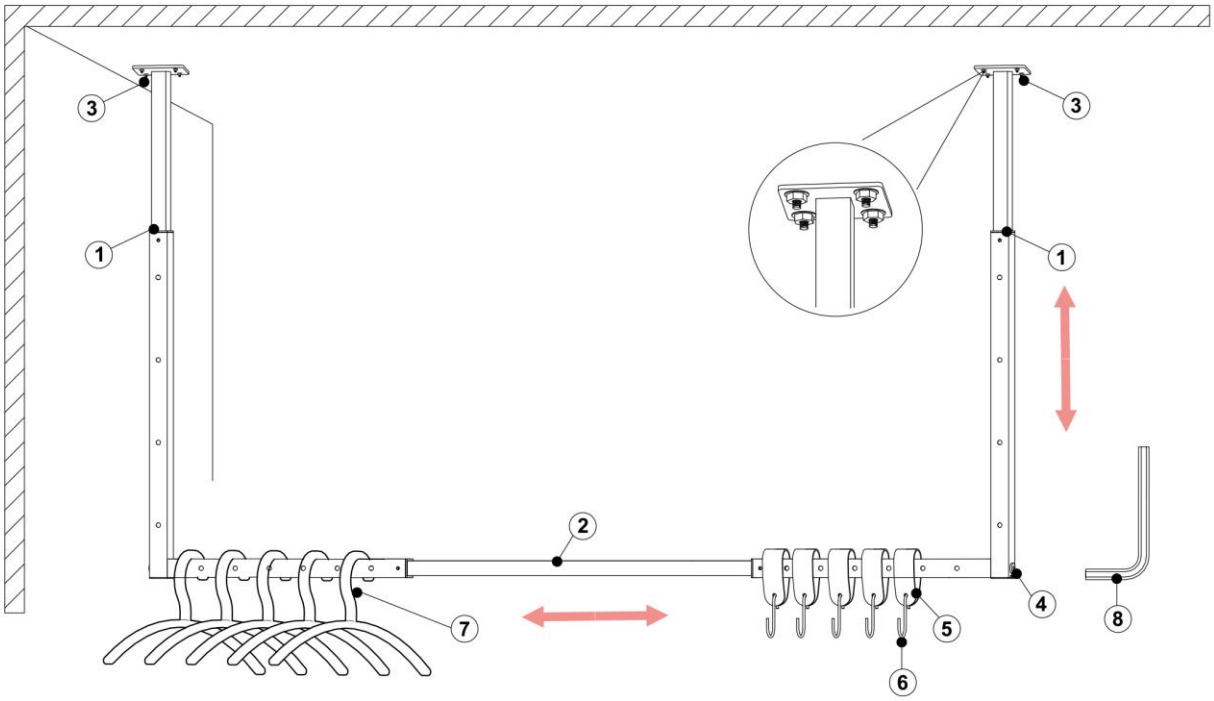

Nej, nej, nej.	Illustration	Mængde	Mængde Beskrivelse
1	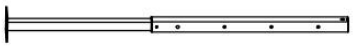	2	Fastgørelsesstang
2		1	Tværstang
3		8	Hulrumsdyvel
4		2	Skrue (M8 x 50)
5		5	Betræk i læder
6		5	S-krog
7		5	Bøjle til overtøj Bøjlens diameter: 5 cm
8		1	Unbrakonøgle

4.1. Sikkerhedsinstruktioner

Alle sundheds- og sikkerhedsoplysninger skal læses.

Risiko for personskade
Forkert håndtering under installationen kan føre til skader.



- Læs brugsanvisningen omhyggeligt.
- Foretag ikke ændringer på produktet.
- Kontrollér produktet for skader med jævne mellemrum.
- Produktet må kun bruges indendørs.
- Udsæt ikke produktet for regn, fugt eller andre væsker.
- Brug beskyttelsestøj som f.eks. sikkerhedssko, beskyttelseshandsker osv. under installationen.
- Sørg for, at pakken åbnes i toppen. Vær meget forsigtig, når du åbner den.
- Kontrollér produktet for skader eller ridser efter udpakning.
- Sørg for, at børn ikke har adgang til arbejdsområderne under installationen. Der er risiko for ulykker.
- Installationen må kun udføres af en kvalificeret specialist!
- Betjeningsfejl, installationsfejl eller skader forårsaget af installationen er udelukket fra garantien.
- **Vi gør opmærksom på, at Home Deluxe GmbH ikke påtager sig omkostninger til montering eller manuelle ydelser - som f.eks. elektrikeromkostninger eller tilsvarende specialistomkostninger.**

5. Montering af produktet

Produktet leveres adskilt og kræver en vis indsats for at blive samlet. Følg monteringsvejledningen omhyggeligt. Produktets funktion og sikkerhed kan ikke garanteres, hvis instruktionerne ikke følges.

Nødvendigt værktøj

	Vaterpas	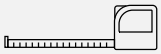	Målebånd
	Blyant		Skærekniv
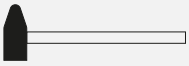	Hammer	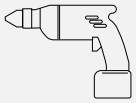	Boremaskine
	Unbrakonøgle		Skruenøgle

6. Produktets opbygning

Illustration	Beskrivelse af produktet
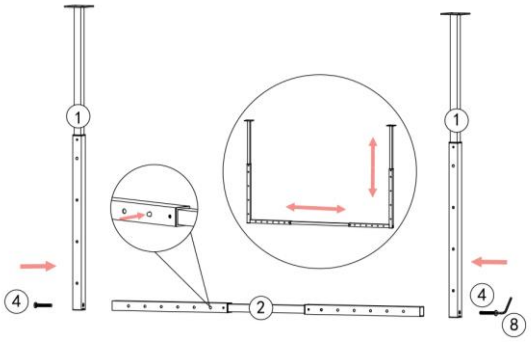	**Trin 1:** Saml knagerækken ved at trykke på knapperne på fastgørelsesstangen **(1)** og tværstangen (**2)** og sætte dem sammen. Juster fastgørelsesstangen (**1)** og tværstangen **(2)** til den højde og bredde, der passer til dit brug.
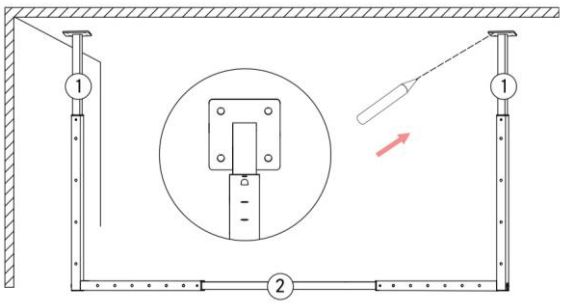	**Trin 2:** Marker de ønskede positioner for borehullerne med en blyant.
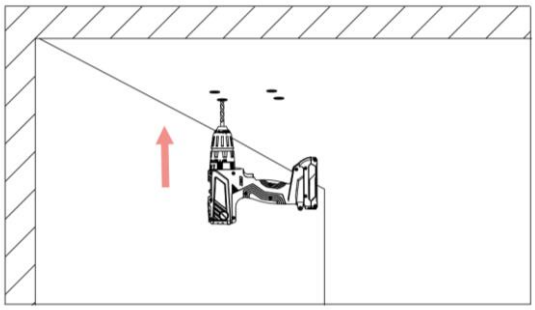	**Trin 3:** Bor hullerne ved de tilsvarende markeringer. Vær opmærksom på den nøjagtige størrelse af hullerne.
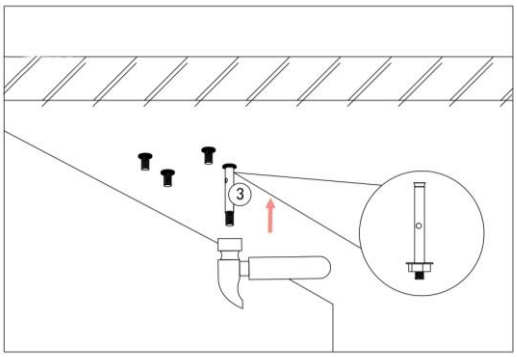	**Trin 4:** Sæt propperne (**3**) i med en hammer. Fjern møtrikken og tætningen fra M6 x 40 mm-skruen.

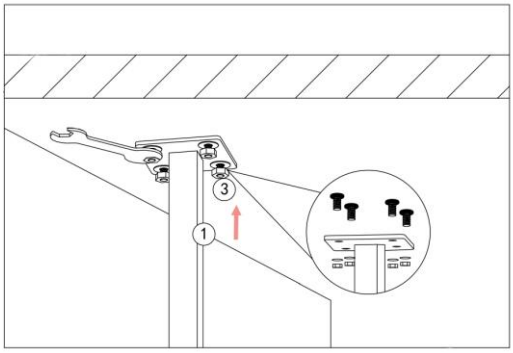	**Trin 5:** Anbring den bageste ende af fastgørelsesstangen **(1)** på hulrumsproppen (3), og sørg for at stramme tætningerne og møtrikkerne i rækkefølge.
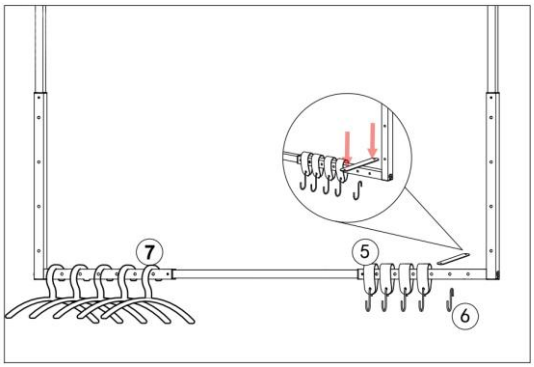	**Trin 6:** Hæng bøjlen (**7)** på tværstangen **(2)**. Fold først læderbetrækket (**5)** på midten omkring tværstangen (**2)**. Juster derefter hullerne, og hæng S-krogen **(6)** på**.**
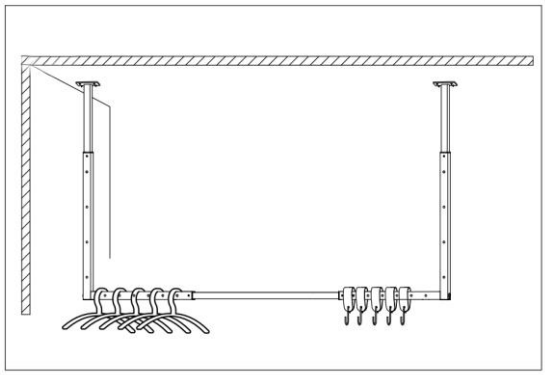	**Trin 7:** Færdigt produkt. Brug kun frakkekrogen som vist på illustrationen.

6.1. Betjening

Før du bruger produktet, skal du kontrollere

- den korrekte tilstand.

6.2. Opbevaringssted



- Opbevar produktet på et køligt og tørt sted.

7. Vedligeholdelse og pleje

7.1. Sikkerhedsinstruktioner

Risiko for personskade
Forkert håndtering under drift kan føre til skader



- Sørg for, at produktet er skruet forsvarligt fast.
- Produktet er let at rengøre og holdbart. Rengør overfladerne med en fugtig klud og et mildt rengøringsmiddel.
- Brug ikke aggressive rengøringsmidler eller højtryksrensere til rengøring. Overhold også anvisningerne fra producenten af rengøringsmidlet.

8. Afmontering

Risiko for personskade
Forkert håndtering under adskillelsen kan føre til personskader.



Afmontering af produktet skal ske i omvendt rækkefølge af monteringen. (se kapitlet Installation)

9. Bortskaffelse

9.1. Generelle anvisninger



- Bortskaf produktet og alle komponenter i overensstemmelse med lokale og landespecifikke regler for at forhindre skader på miljøet.
- Vores emballage er fremstillet af miljøvenlige materialer. Disse kan genbruges og fungerer dermed som værdifulde råmaterialer. Bortskaf emballagematerialet (pap, snavset emballage osv.) separat og korrekt i overensstemmelse med de gældende nationale bestemmelser.
- Kontakt producenten, hvis du er i tvivl om bortskaffelsen.
- Du kan også få oplysninger om korrekt bortskaffelse hos de lokale affaldscentre.

Home Deluxe GmbH
Schanzeweg 2
32312 Lübbecke
Lübbecke, Tyskland
Tlf: +49 (0)5743 6181-0
www.home-deluxe-gmbh.de

ga-193-00_sway
2024/01